DETAL 1
krawężnik wyniesiony na 12 cm

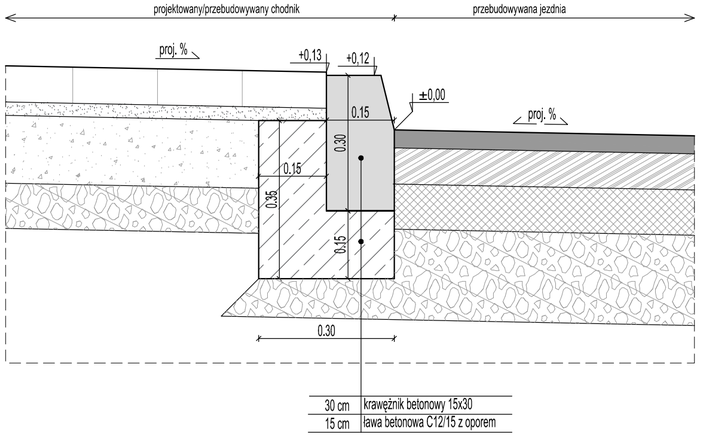

DETAL 2
krawężnik wyniesiony na 2 cm

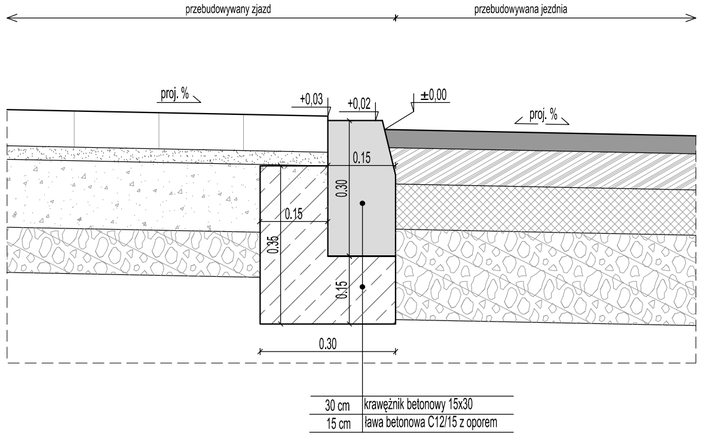

DETAL 3
krawężnik wyniesiony na 0 cm

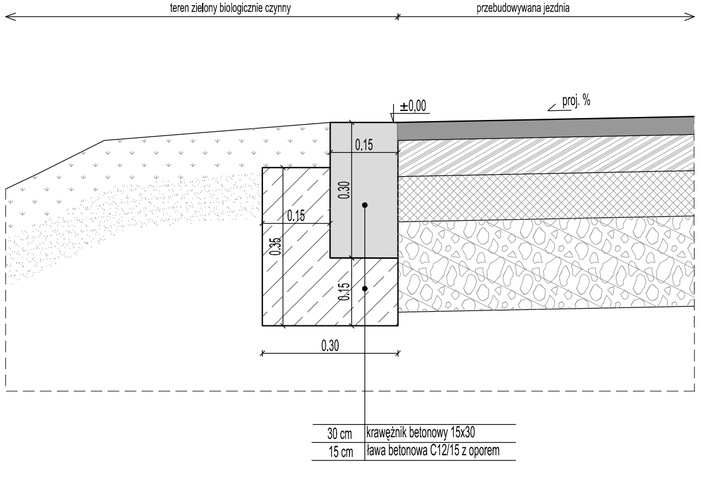

DETAL 4
obrzeże chodnikowe

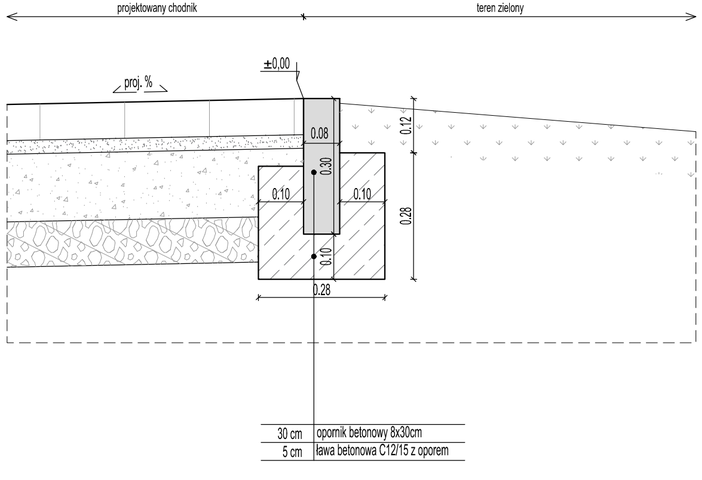

Inwestor	CHEMIK LAK Jerzy Krieger ul. Startowa 3 85-744 Bydgoszcz			
	Branża	Drogowa	Stadium	Projekt Budowlany
Nazwa inwestycji	PRZEBUDOWA ULICY GŁUCHOWSKIEJ W ZAKRESIE PRZEBUDOWY NAWIERZCHNI JEZDNI, ZJAZDÓW I CHODNIKA ORAZ BUDOWY CHODNIKA I ZJAZDU (NA DZIAŁKĘ NR 64/1), NA ODCINKU OSTATNIA - STRYKOWSKA W POZNANIU Numery ewidencyjne działek: 3/1, 3/3, 3/4, 3/5, 13/1, 13/2; obręb nr 35 (Górczyn)			
Jednostka projektowa	ViaSTRADA Biuro Projektów Drogowych Biuro: ul. Nasturcjowa 5 lok.2, 62-080 Tarnowo Podgórne Kontakt: www.viastrada.pl, biuro@viastrada.pl, tel.:+4869105941 t/tel./fax:+4861811476 39			
Projektant	mgr inż. Mateusz Gargasz upr. bud. nr PDK/0211/PWOD/16 w specjalności drogowej			
Opracowanie	mgr inż. Stanisław Frankowski			
Sprawdzający	mgr inż. Jan Smolik upr. bud. nr PDK/0213/PWOD/16 w specjalności drogowej			
Treść rysunku	SZCZEGÓŁY KONSTRUKCYJNE			
Arkusz	Data	Skala	Numer rysunku	
297x570	24.05.2024	1:10		D-06
UWAGA				

© Wszelkie prawa zastrzeżone. Powielanie lub wykorzystywanie niezgodne z przeznaczeniem bez zgody właściciela dokumentacji zabronione.