WIDOK OD CZOŁA C–C

(górna woda)

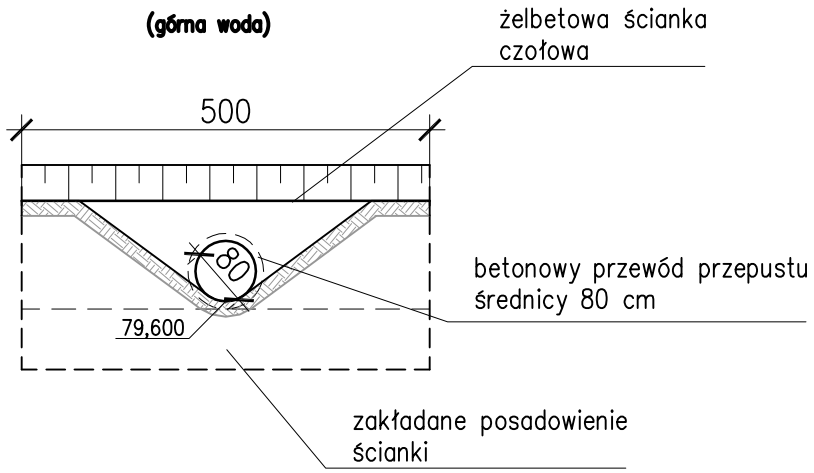

PRZEKRÓJ PODŁUŻNY PRZEZ PRZEPUST A–A

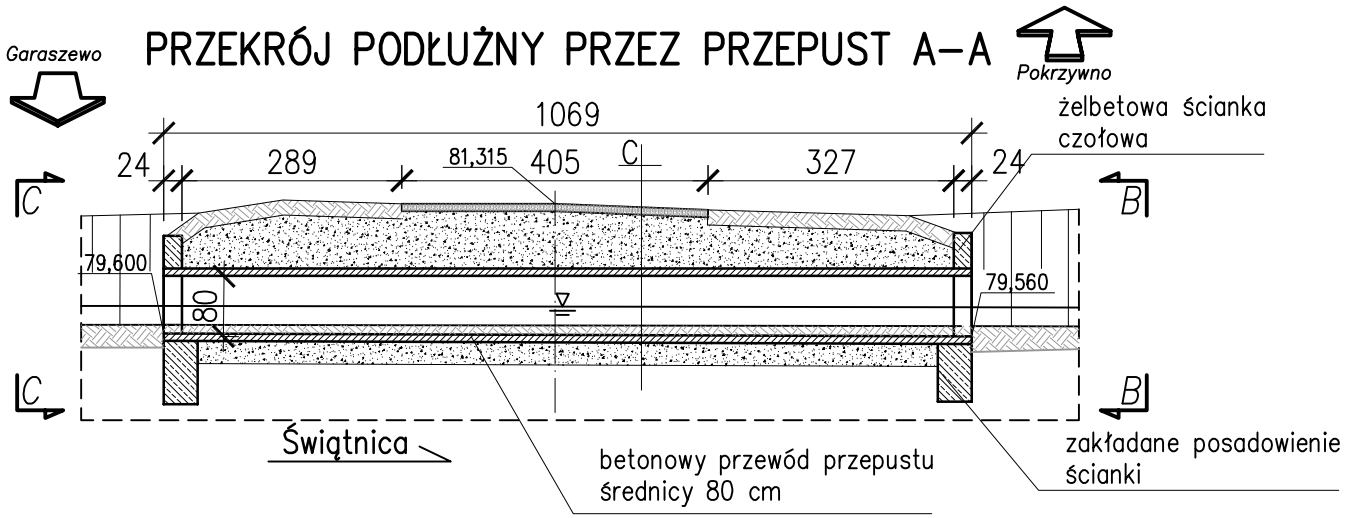

WIDOK OD CZOŁA B–B

(dolna woda)

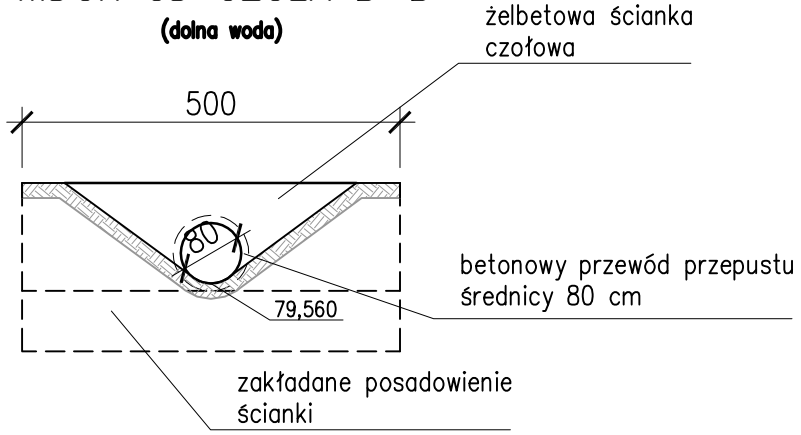

WIDOK Z GÓRY

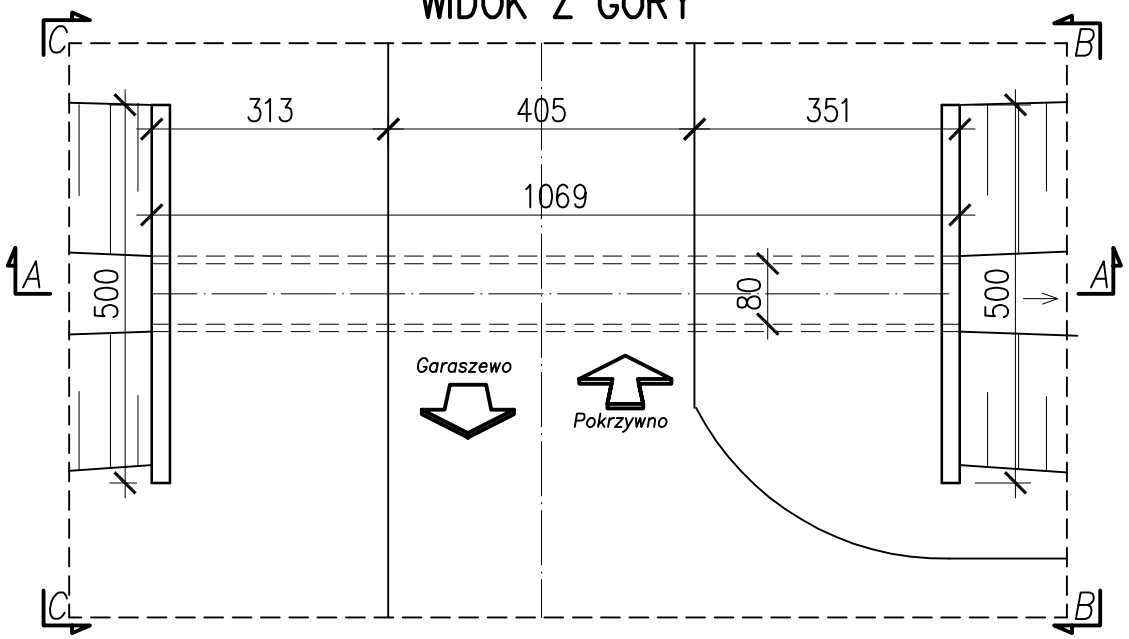

C
w–wa bitumiczna drogi ok. gr. 10 cm
zasypka inżynierska
betonowy przwód przepustu ø800mm

BIURO PROJEKTOWE: MOSTY I DROGI
- PROJEKTOWANIE, NADZORY I EKSPERTYZY
ERYK WROŃSKI
AL. WOJSKA POLSKIEGO 80/39, 65-762 Zielona Góra,
NIP 928-189-52-22, tel. 517369886, e-mail: eryk.wronski@gmail.com

INWESTOR:
Miasto Poznań
Zarząd Dróg Miejskich
ul. Wilczak 17,
61-623 Poznań

PROJEKT WYKONAWCZY

Rozbiórka istniejącego i budowa nowego przepustu w ramach inwestycji:
Remont przepustu drogowego zlokalizowanego w ciągu
ul. Ropczyckiej nad rowem Świątnica w Poznaniu

PROJEKTANT	mgr inż. Eryk Wroński BRANŻA: MOSTOWA	NR UPRAWNIEŃ: LBS/0094/POOM/12	PODPIS:	DATA: 07.2017
Inwentaryzacja				SKALA: 1:100
				NR RYS: 7